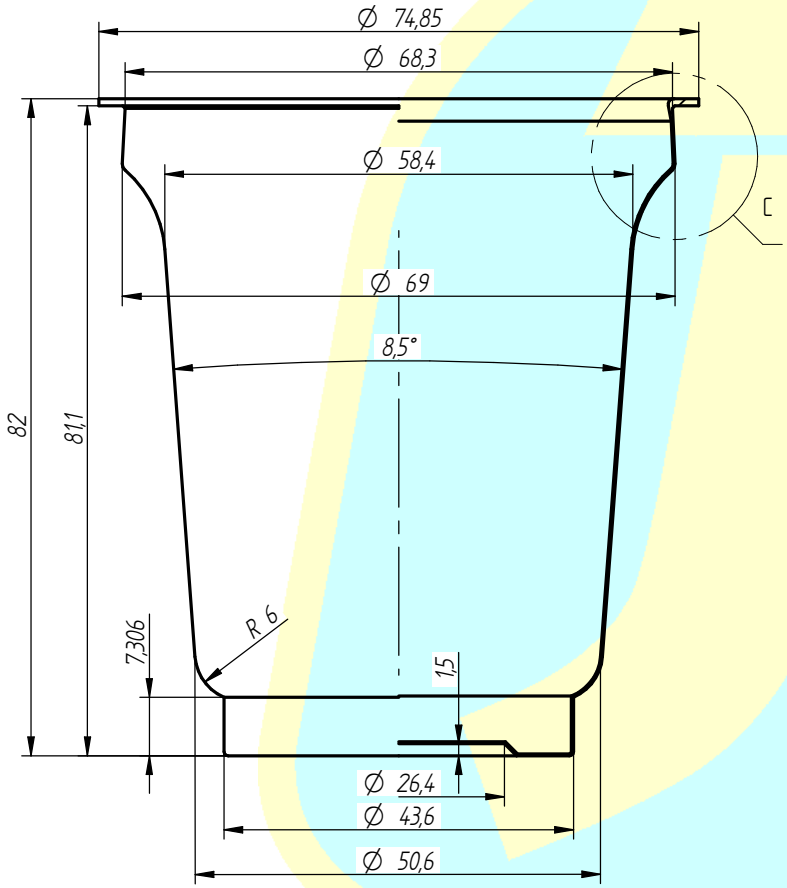

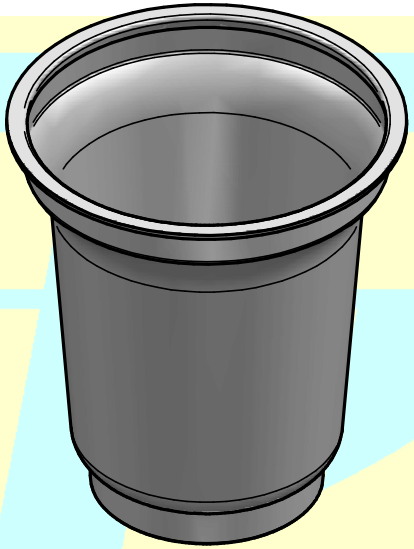

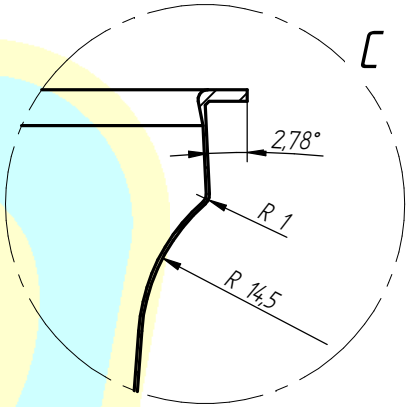

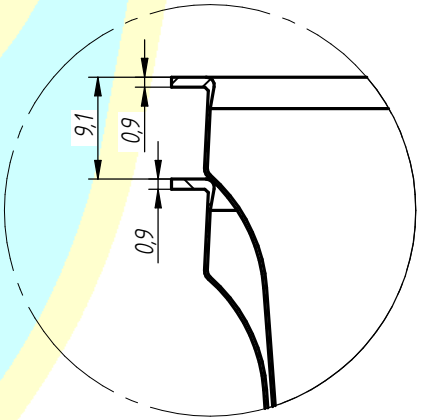

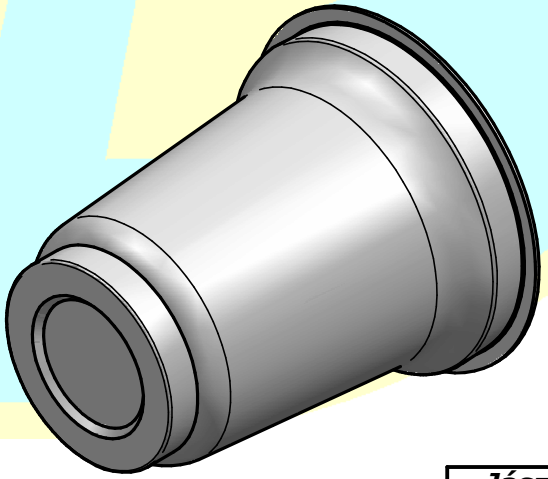

Jász-Plasztik Kft.		TÁRGY
Tervező:	Nagyréde	**K 823-150PP Pohár**
Dátum:	2013.07.23.	
Jóváhagyta:		
Rajzszám:		
Anyaga:	**Polipropilén (PP), általános**	
Mennyiség:		
Tömeg:	Hiba: nincs referencia	Fájl neve: **823-150PP.par**
Egyéb:		

C:\Users\user\Desktop\PP poharak\PP 75-ÖS POHARAK\8231\RAJZOKHOZ\2db.par